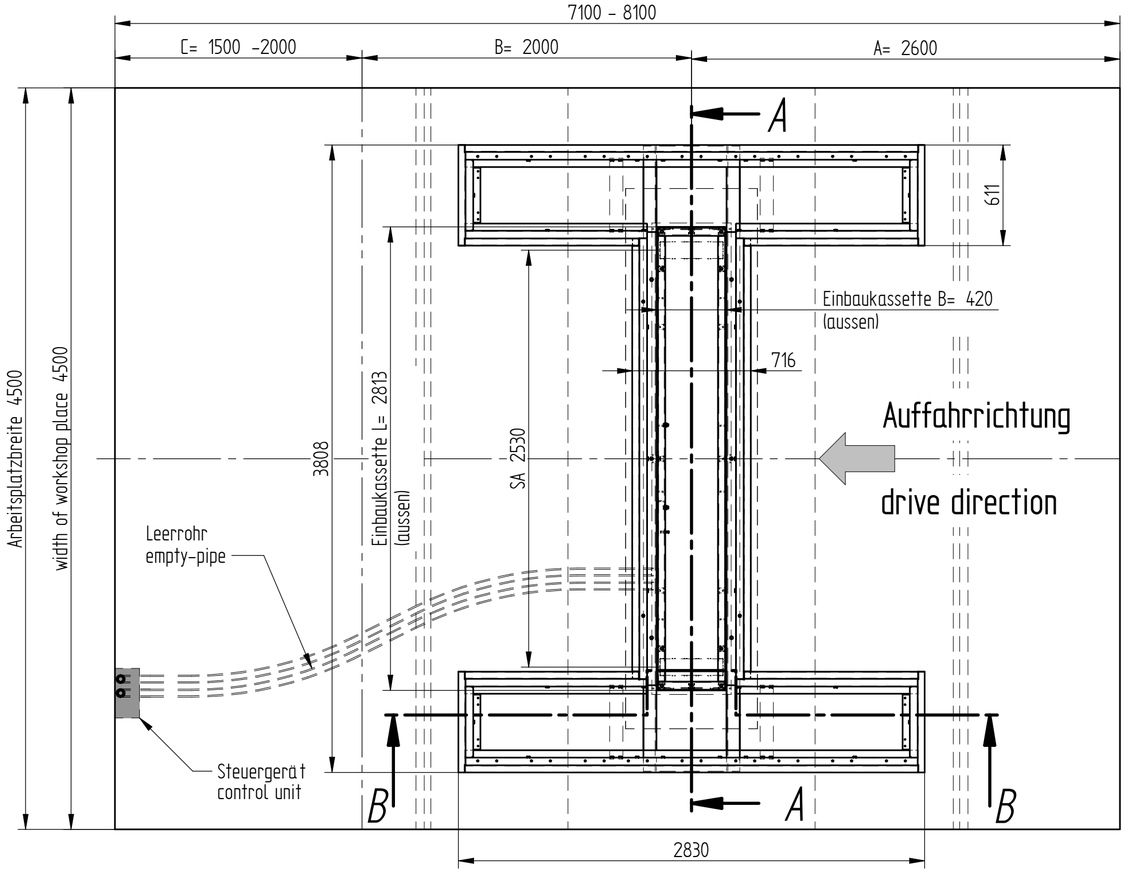

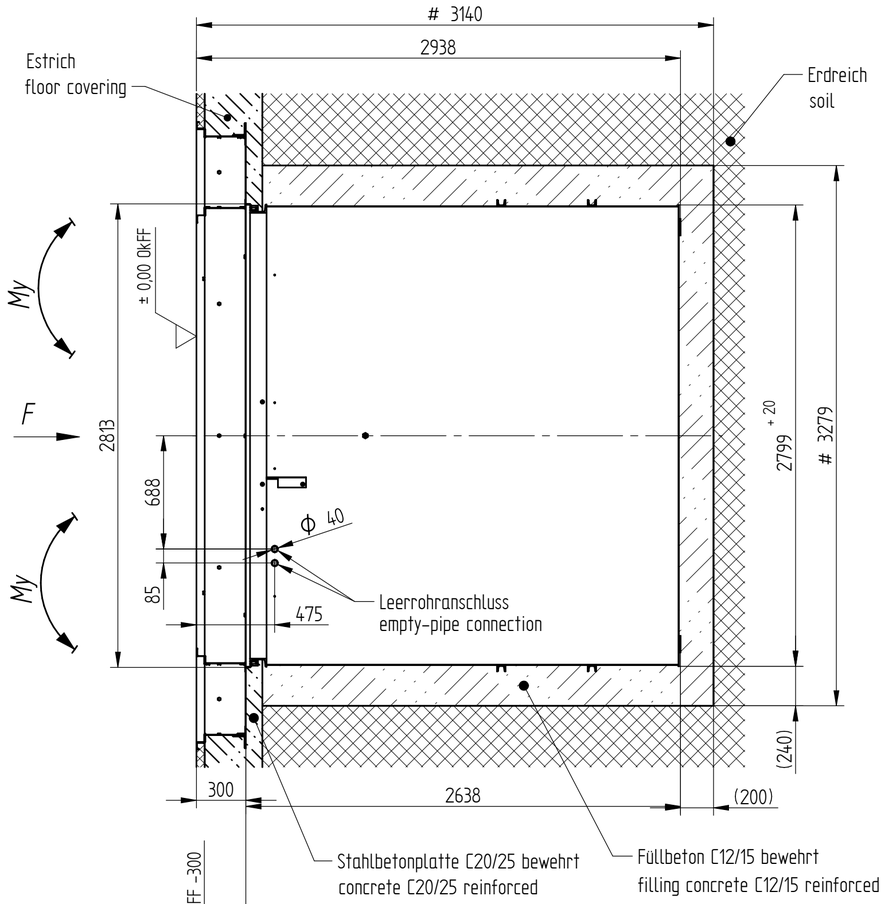

A–A

max. Tragkraft [kg]	5500	6500
MbX [Nm]	2x25.000	2 x 30.000
MbY [Nm]	2x26.000	2 x 28.000
Fmax [kn]	75	85

Leerrohranschluss
empty-pipe connection

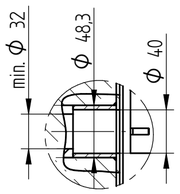

EINZELHEIT E

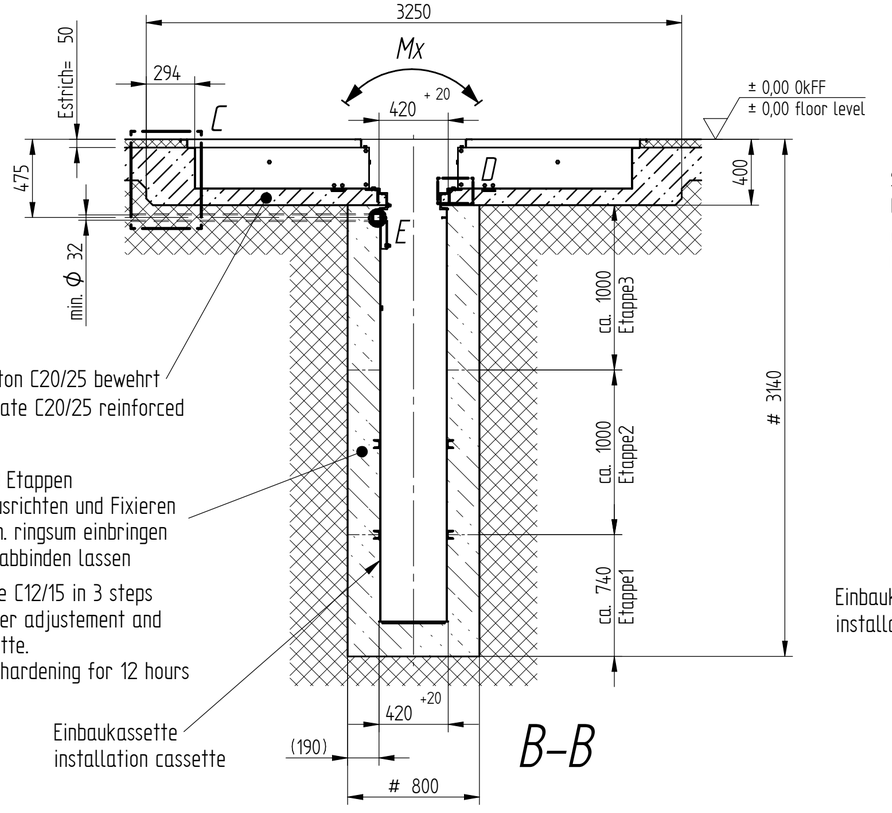

B–B

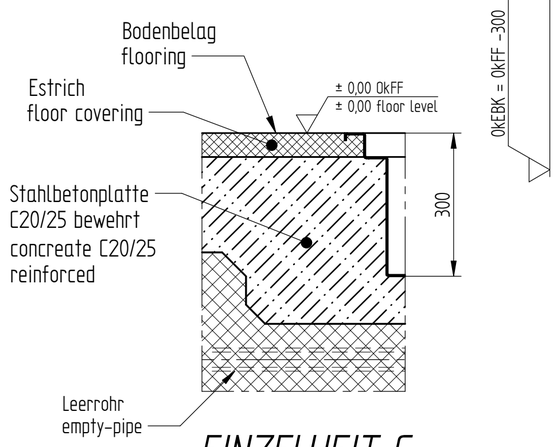

EINZELHEIT C

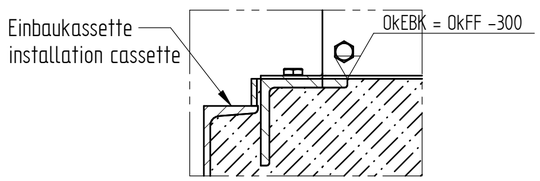

EINZELHEIT D

Aufnahme Duplex 4.55/4.65

Alle Maße sind Mindestmaße in mm
all dimension are minimum in mm

Stempelabstand 2530 (5,5t/6,5t)
piston distance 2530 (5,5t/6,5t)

= Mindestmaß, sonst nach Bodenbeschaffenheit
= minimum, otherwise acc. to foundation requirements

HERRMANN
Herrmann AG | Bahnhofstr. 32 | 93483 Pösing

Zeichnungsnummer
FP2530-F-300-DX

Fundamentplan Duplex SA2530
flureben

Foundation plan Duplex SA2530
floor level

Stand
22.06.23
Zst. 2